PROJEKT PJEŠAČKOG MOSTA NA FOŠI U TROGIRU

LIST 1

M 1:25 1 m

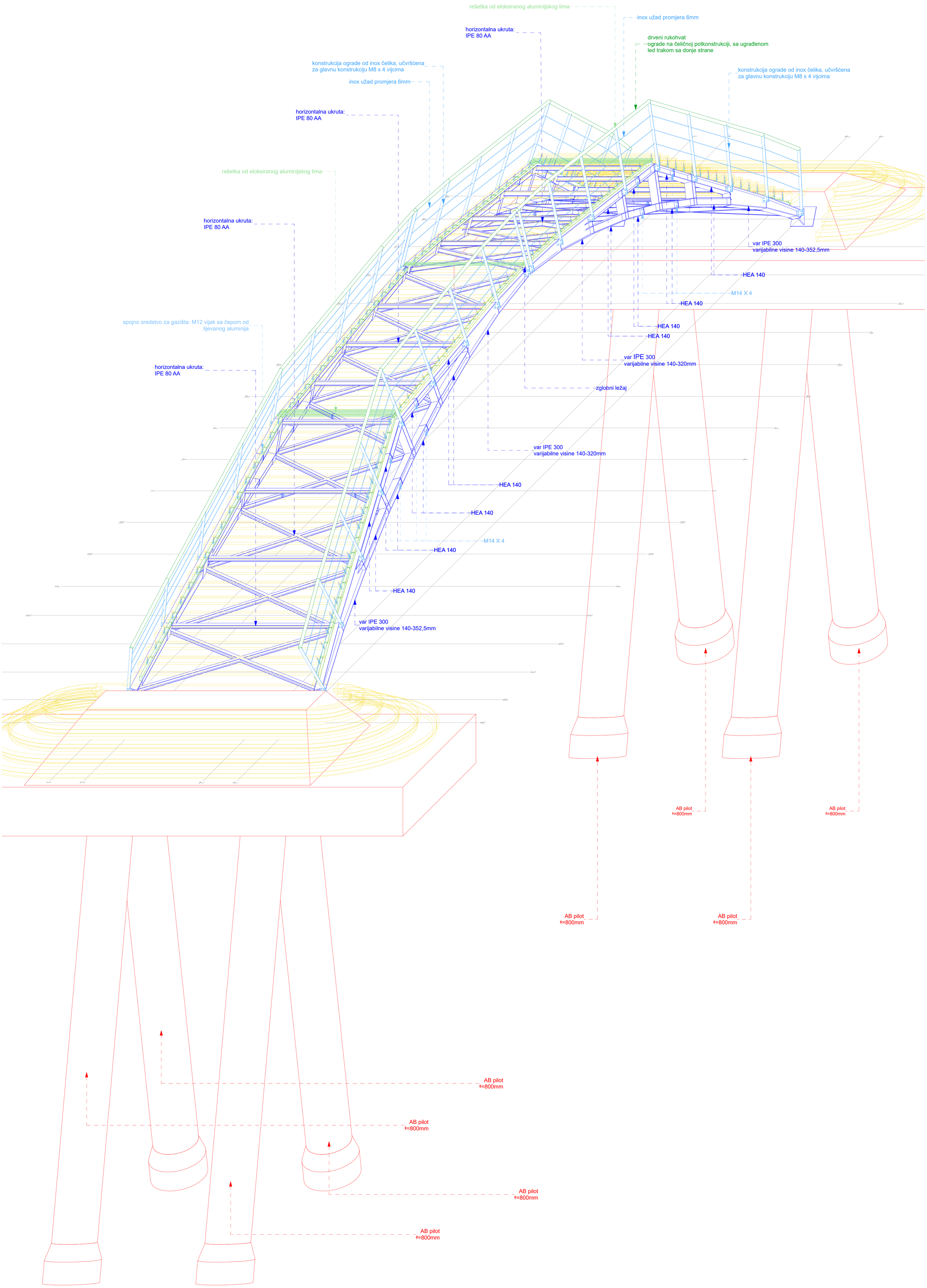

PROJEKT PJEŠAČKOG MOSTA NA FOŠI U TROGIRU

LIST 2

M 1:50

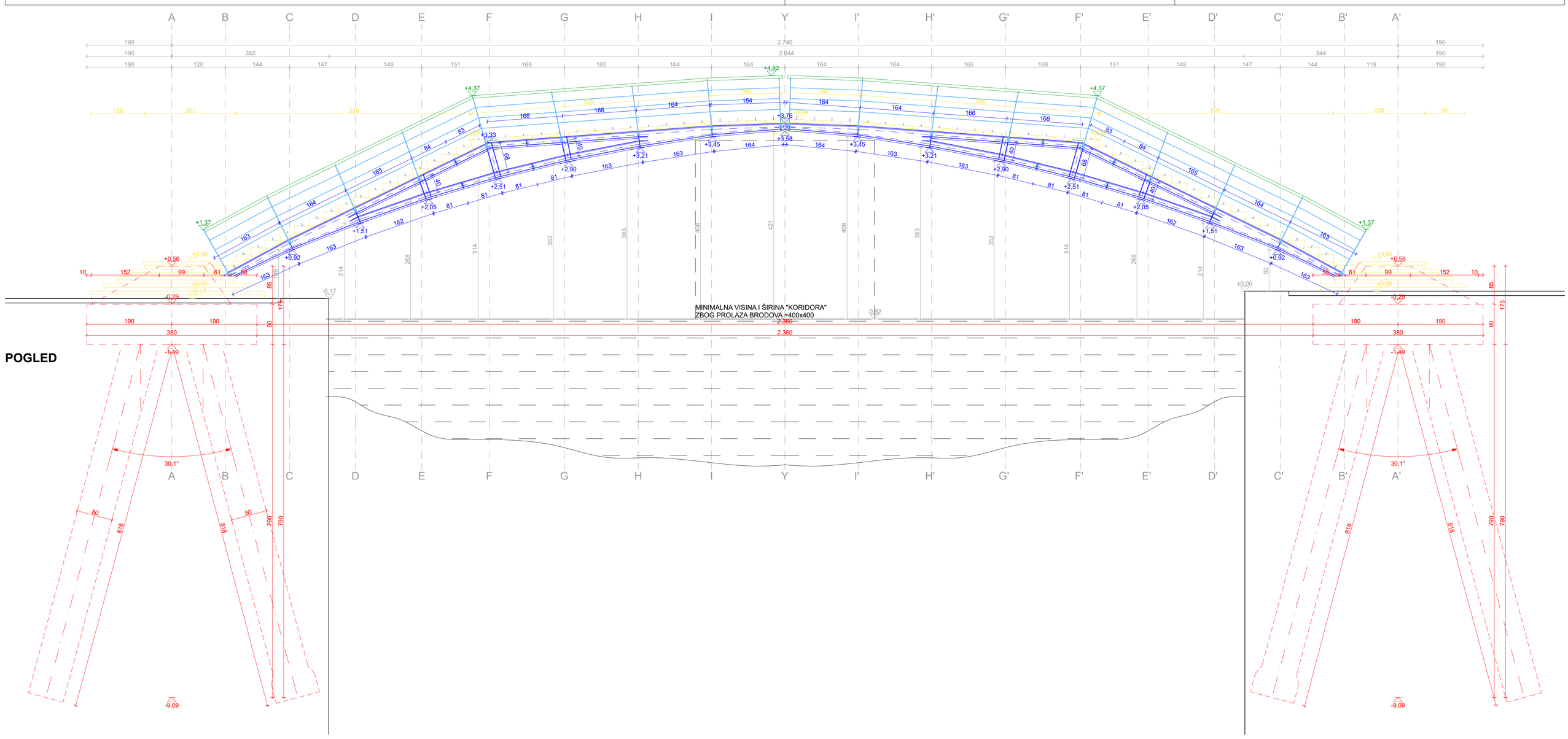

POGLED

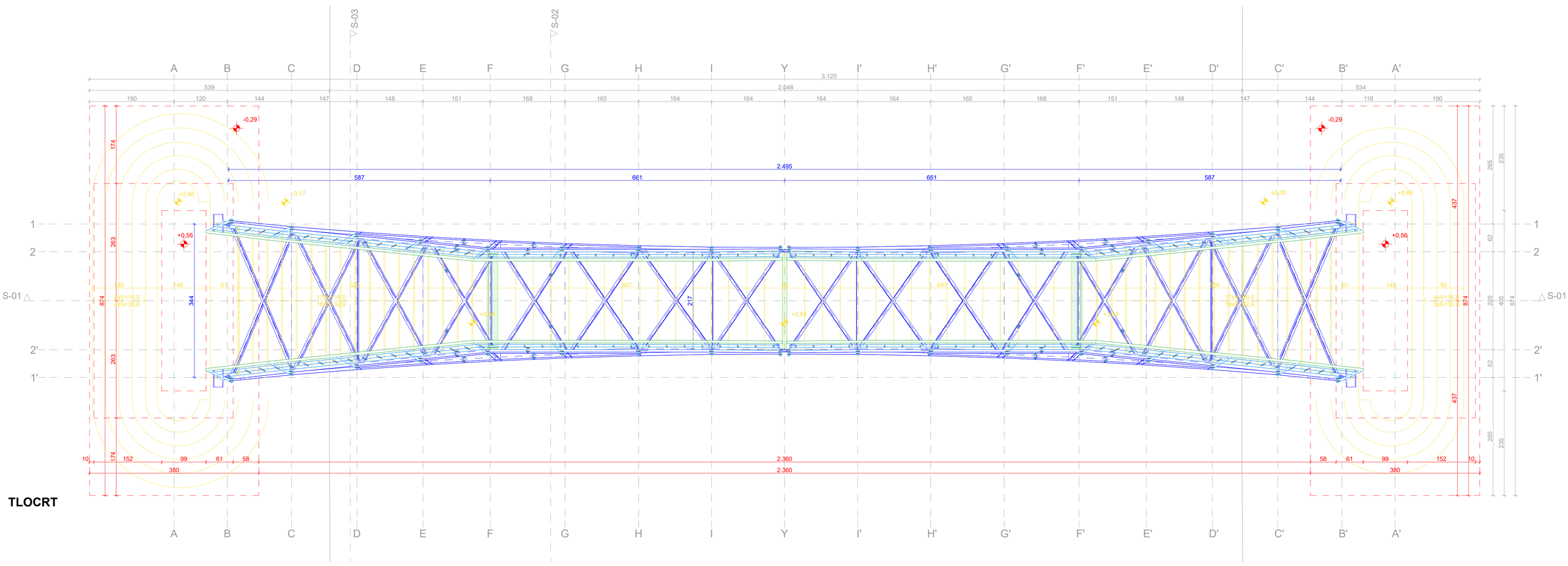

TLOCRT

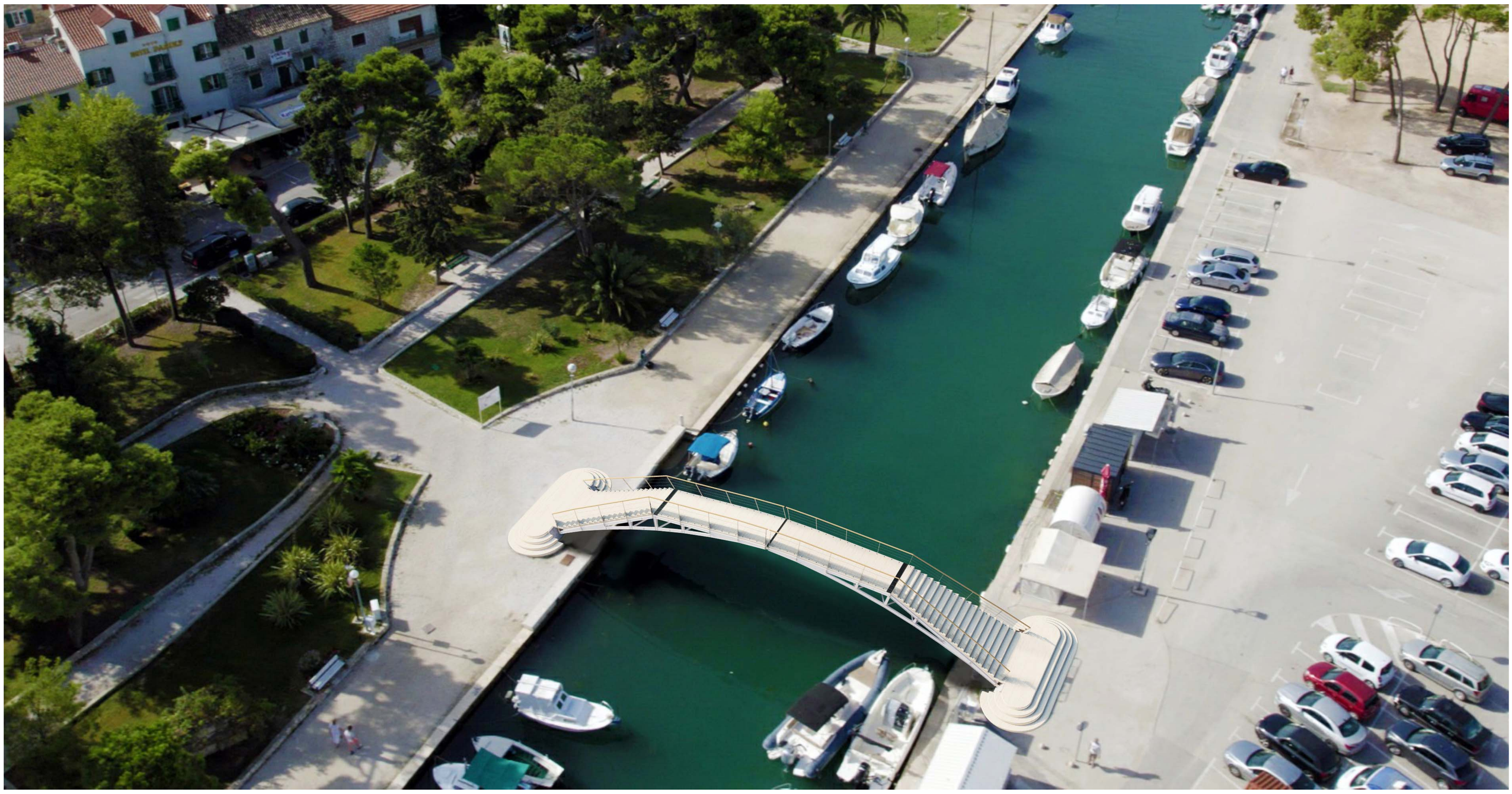

PROJEKT PJEŠAČKOG MOSTA NA FOŠI U TROGIRU

LIST 3

M 1:100

TLOCRT

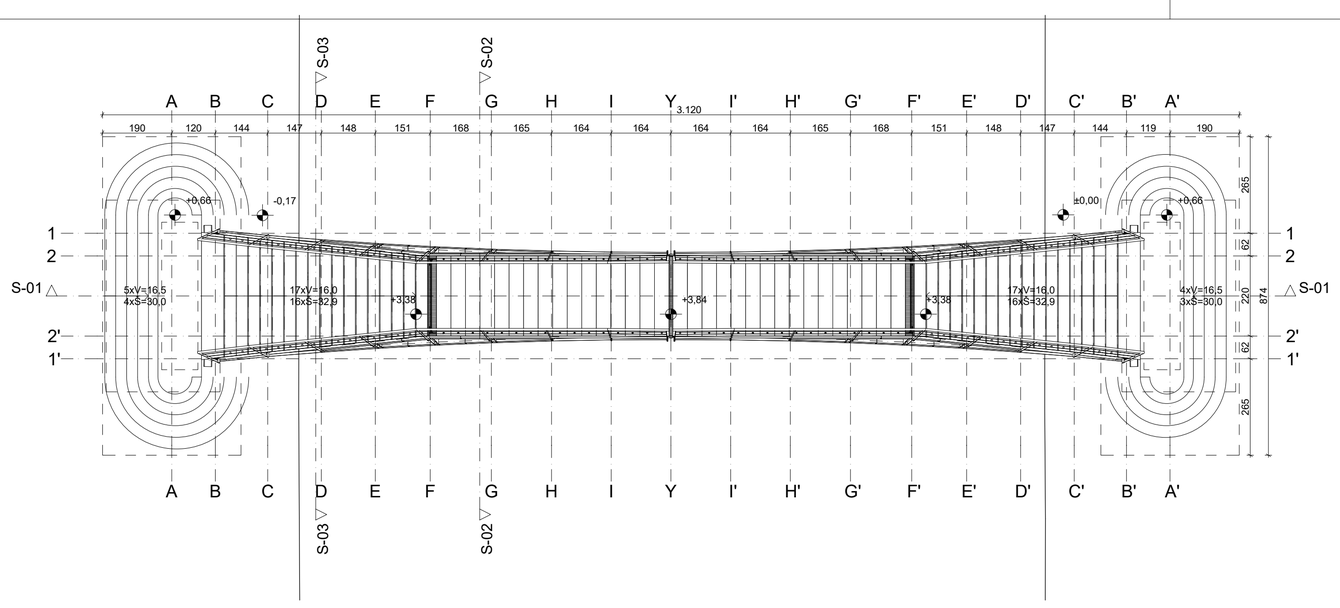

PRESJEK 03

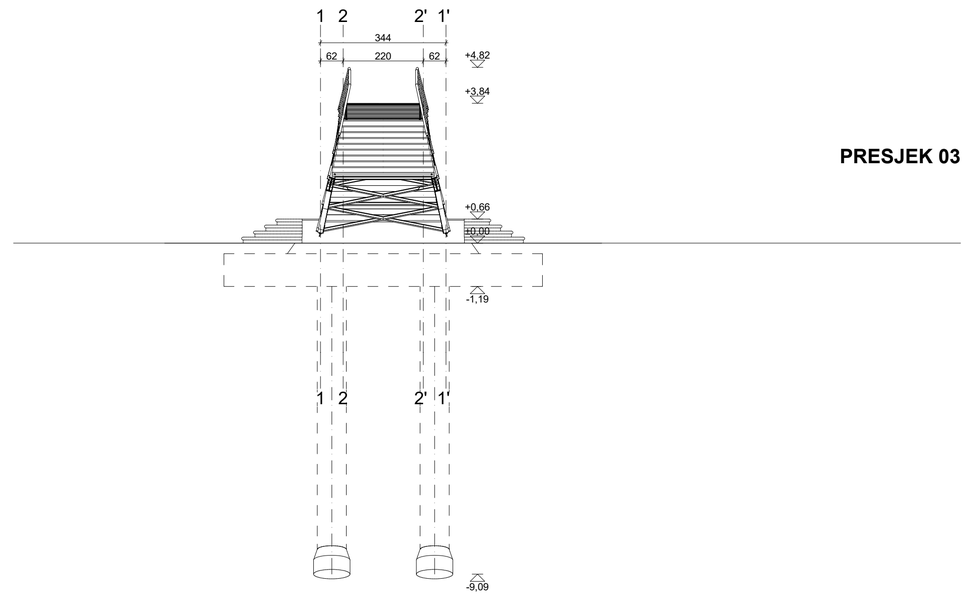

PRESJEK 01

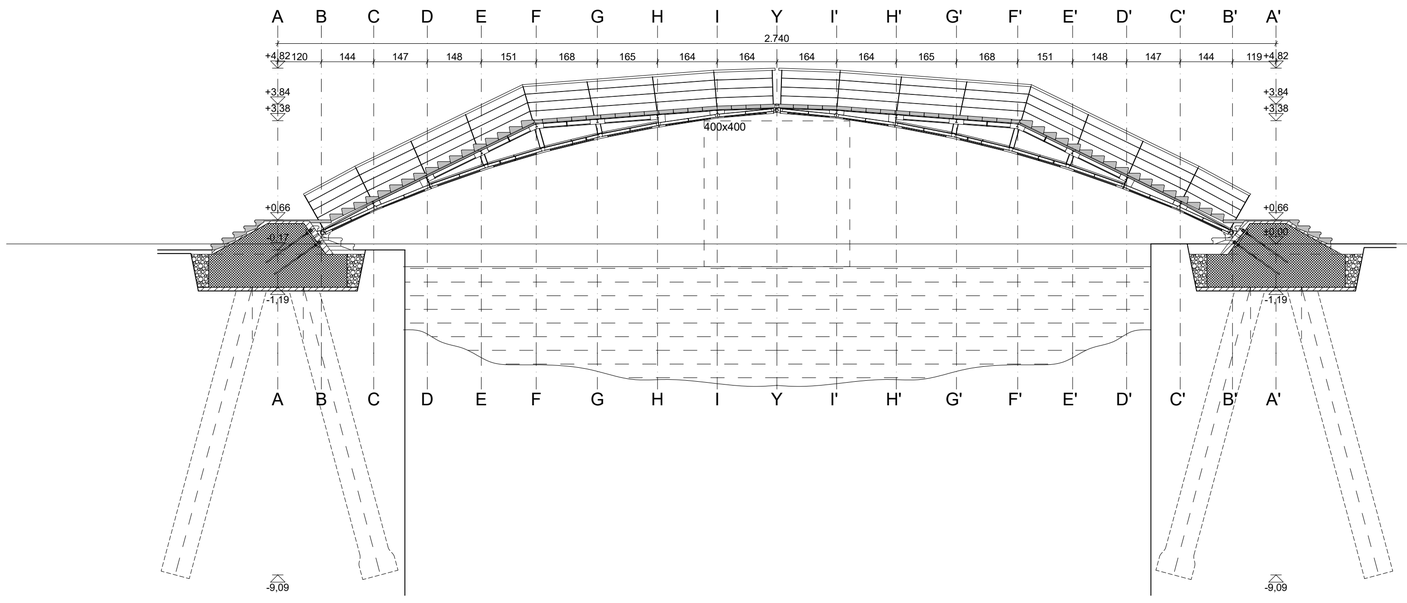

PRESJEK 02

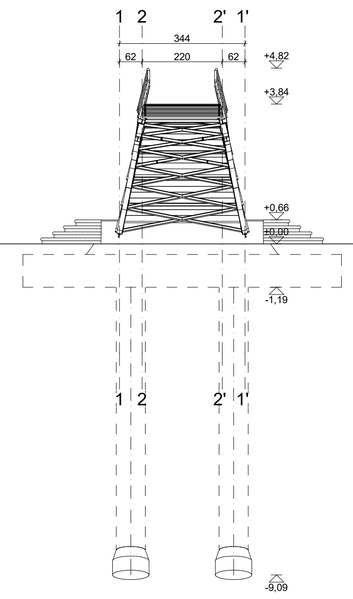

PROČELJE JUGOZAPAD

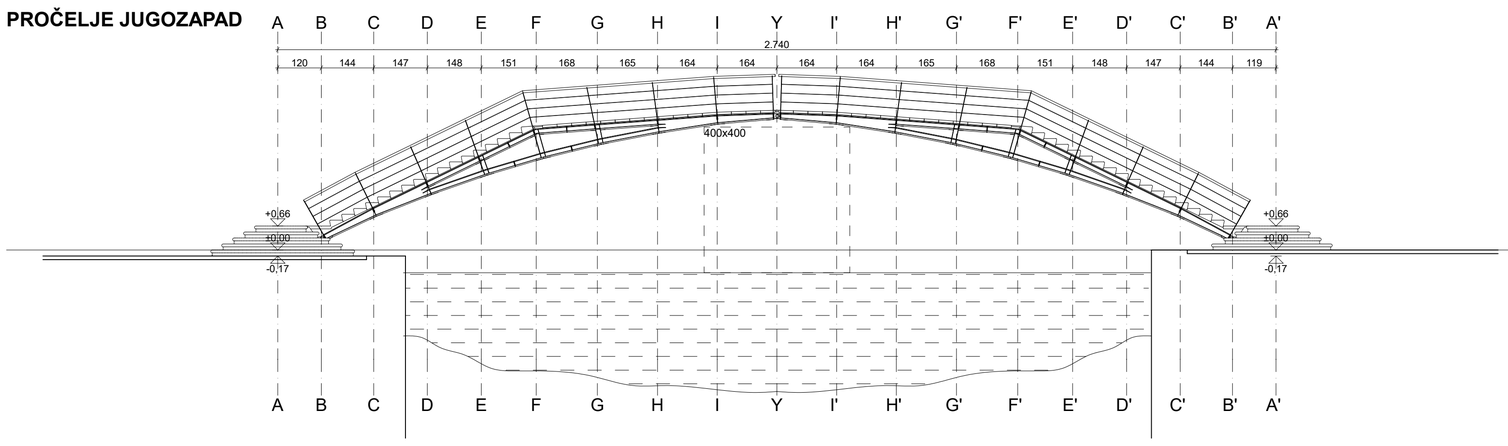

PROČELJE SJEVEROZAPAD

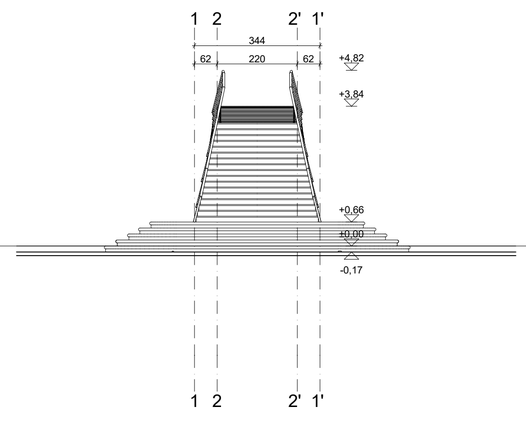
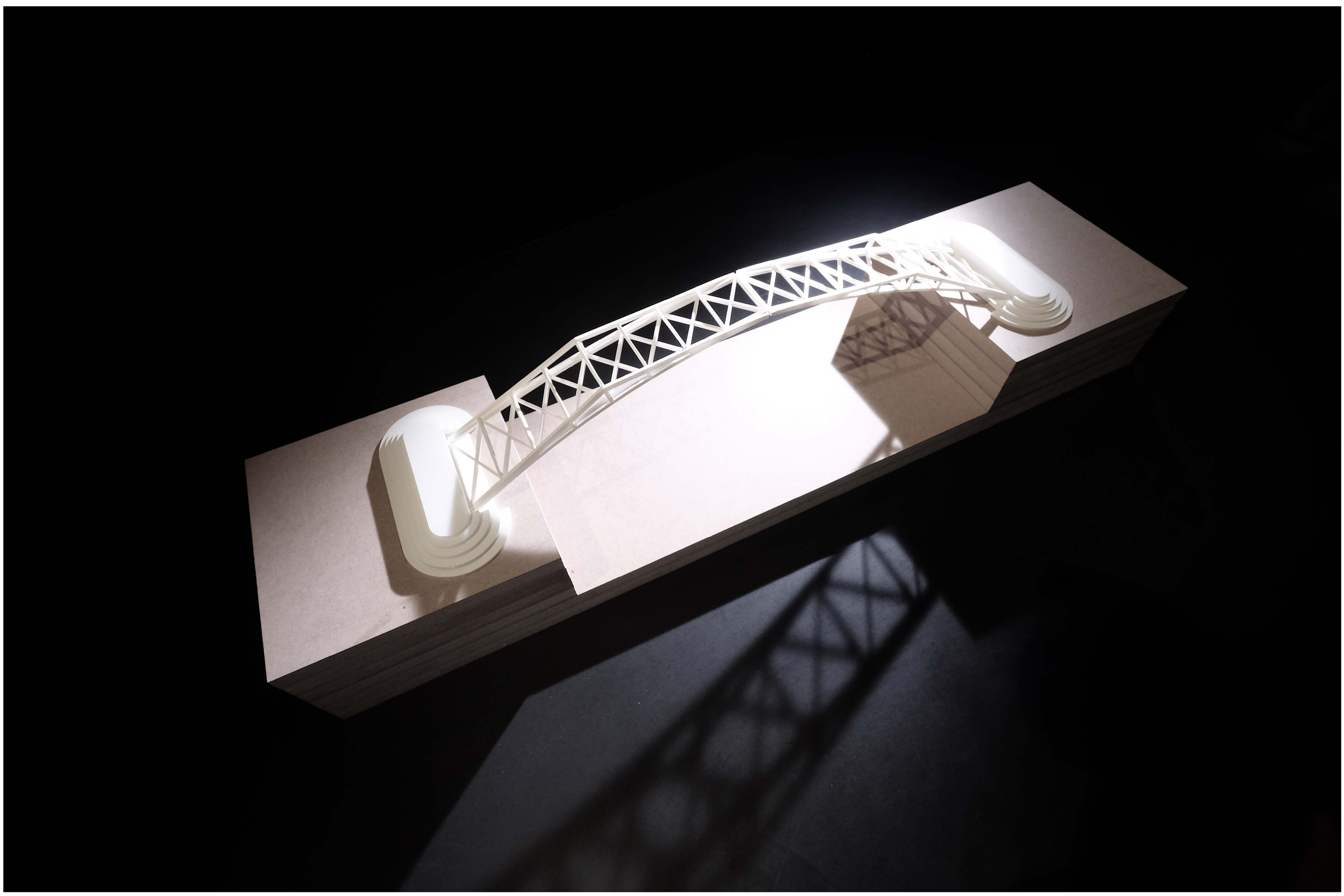
PROJEKT PJEŠAČKOG MOSTA NA FOŠI U TROGIRU	LIST 4