PROJEKT SREDIŠĆE

SITUACIJA M 1:1000

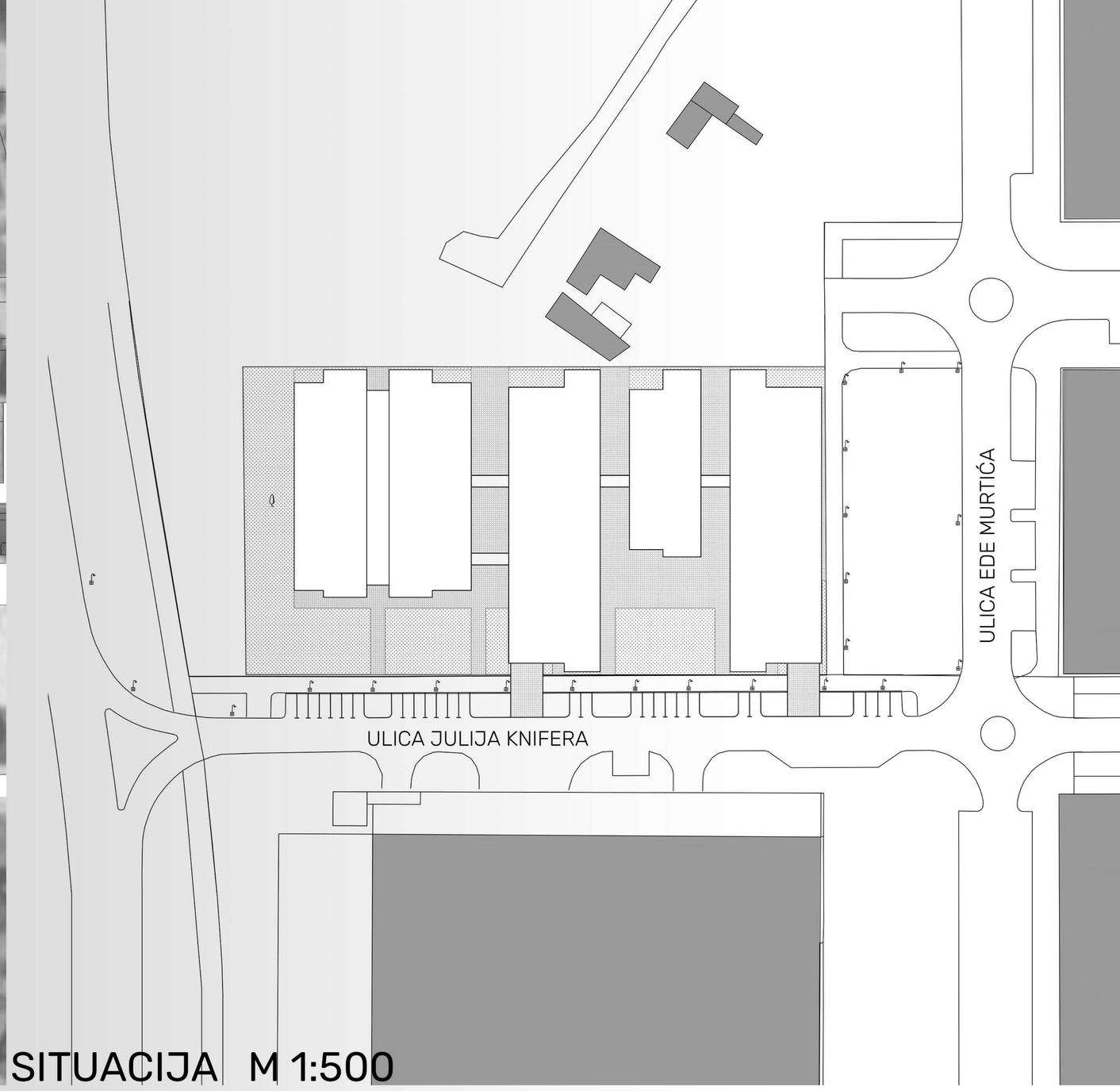

SITUACIJA M 1:500

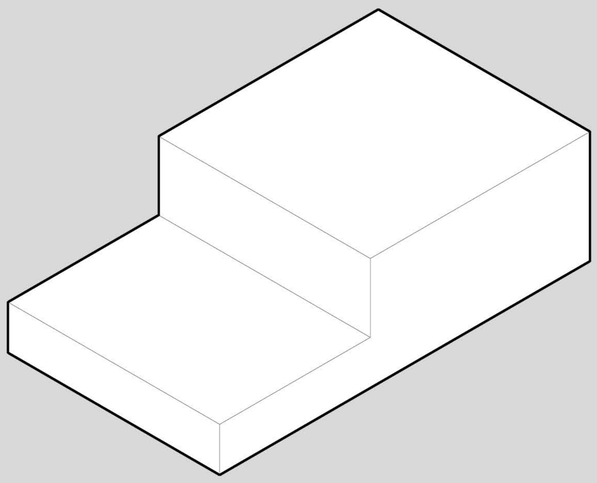

Volumen unutar kojeg je dozvoljena izgradnja sa zapadne strane najviše je visine tri nadzemne etaže, a s istočne devet etaža

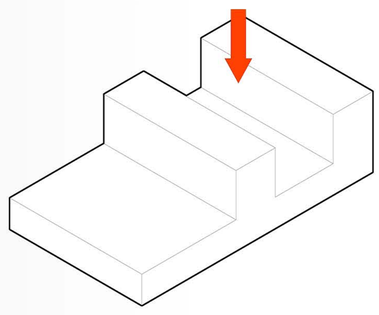

Gornji dio volumena dijeli se na dvije maksimalno razmaknute lamele kako bi se dobilo što više dobro osvijetljenih stanova

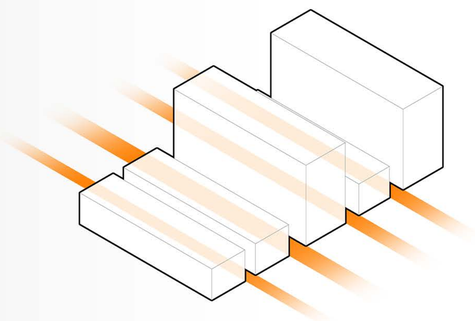

Donji dio volumena podijeljen je u pet dijelova zbog postizanja što boljeg osvjetljenja u poslovnim prostorima te zbog stvaranja pješačkih koridora u smjeru kretanja sjever-jug na kojem se očekuje kretanje pješaka prema jezeru Bundek nakon dovršetka ostalih kazeta naselja

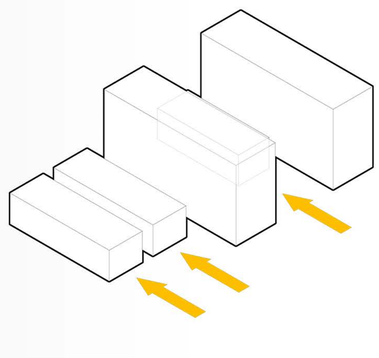

Niži volumeni skraćuju se s ciljem formiranja dvorišnog prostora i igrališta odnosno zbog bolje vidljivosti stambenih i poslovnih ulaza koje je bitno za nove posjetitelje

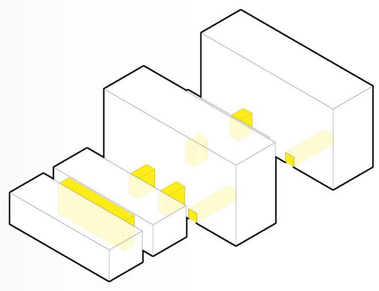

Na mjestima gdje su volumeni razdvojeni uvodi se dodatna komunikacija u smjeru zapad-istok odnosno prolaz u parteru koji omogućuje pristup sa svih strana dvorišnom prostoru lamela

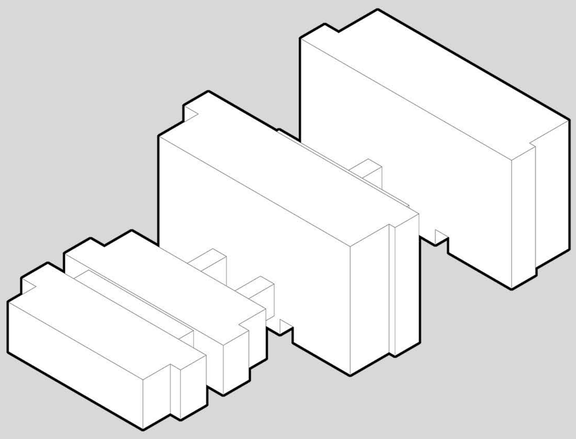

Lamele se dodatno skraćuju ili produljuju i dijele lođama kako bi se vizualno smanjila veličina volumena te postigla željena dinamika iz pješačkih vizura

KONCEPT I SITUACIJA

PROJEKT SREDIŠĆE

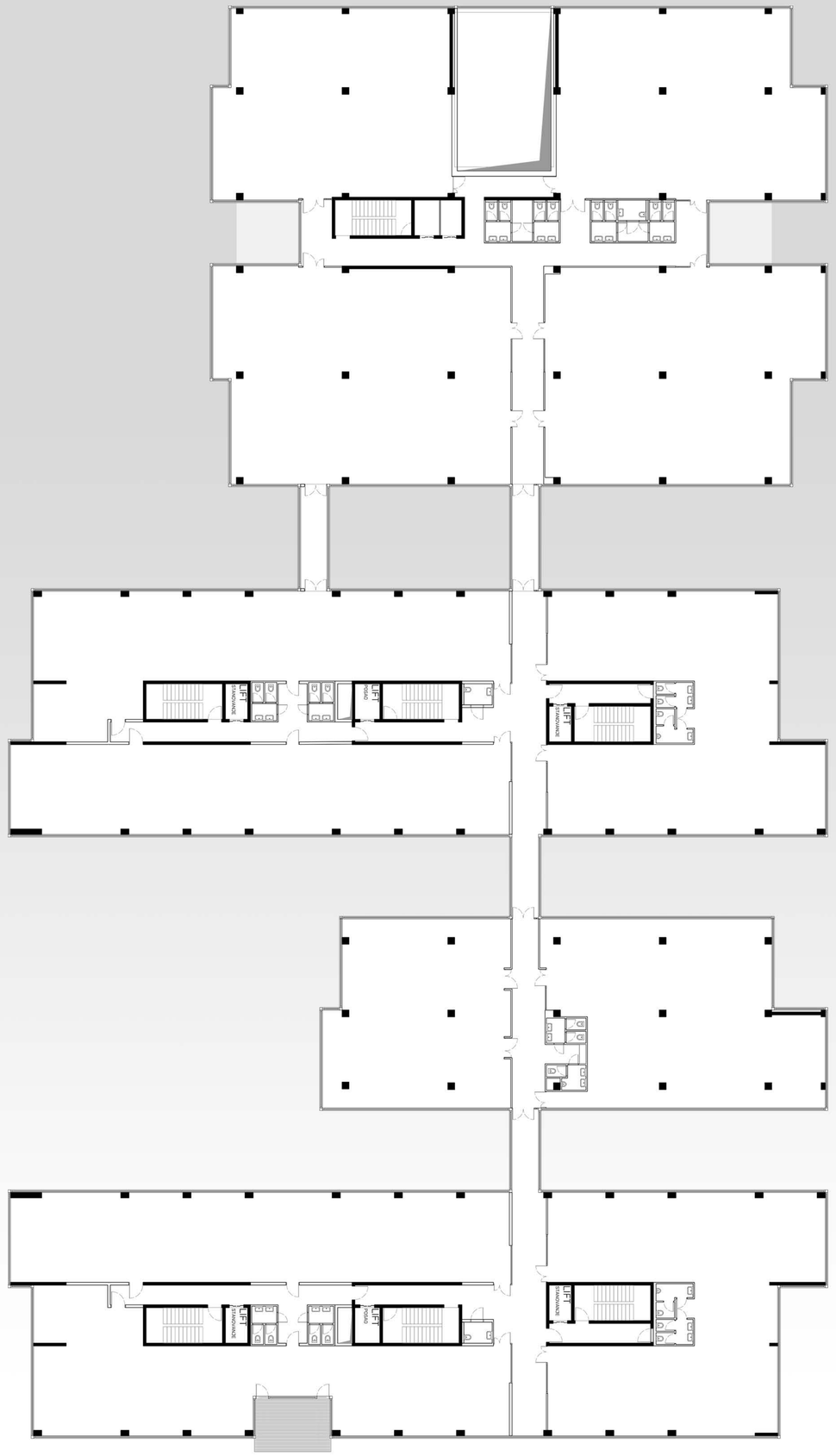

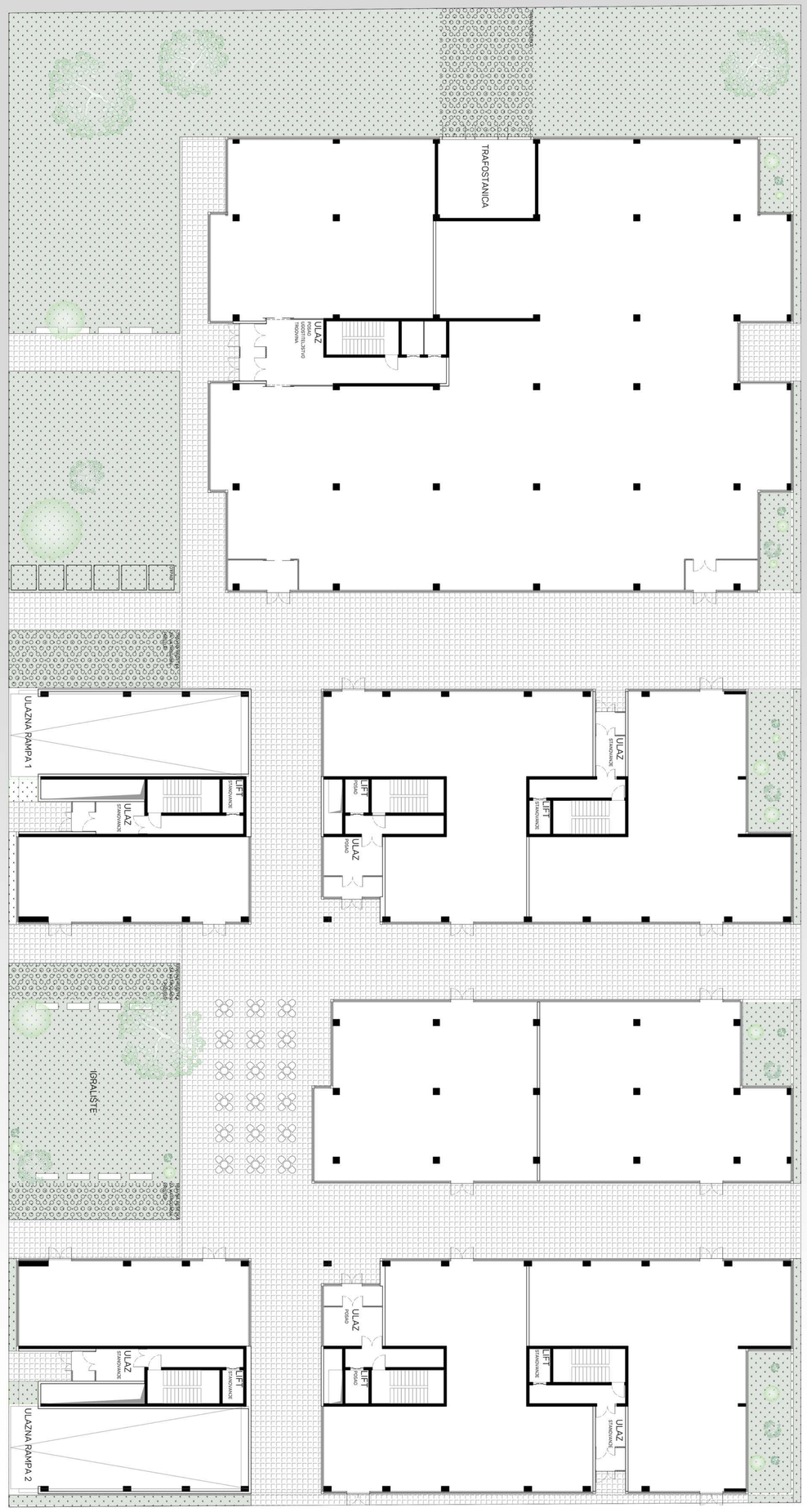

M 1:200 |0 |4 20m|

PROJEKT SREDIŠĆE

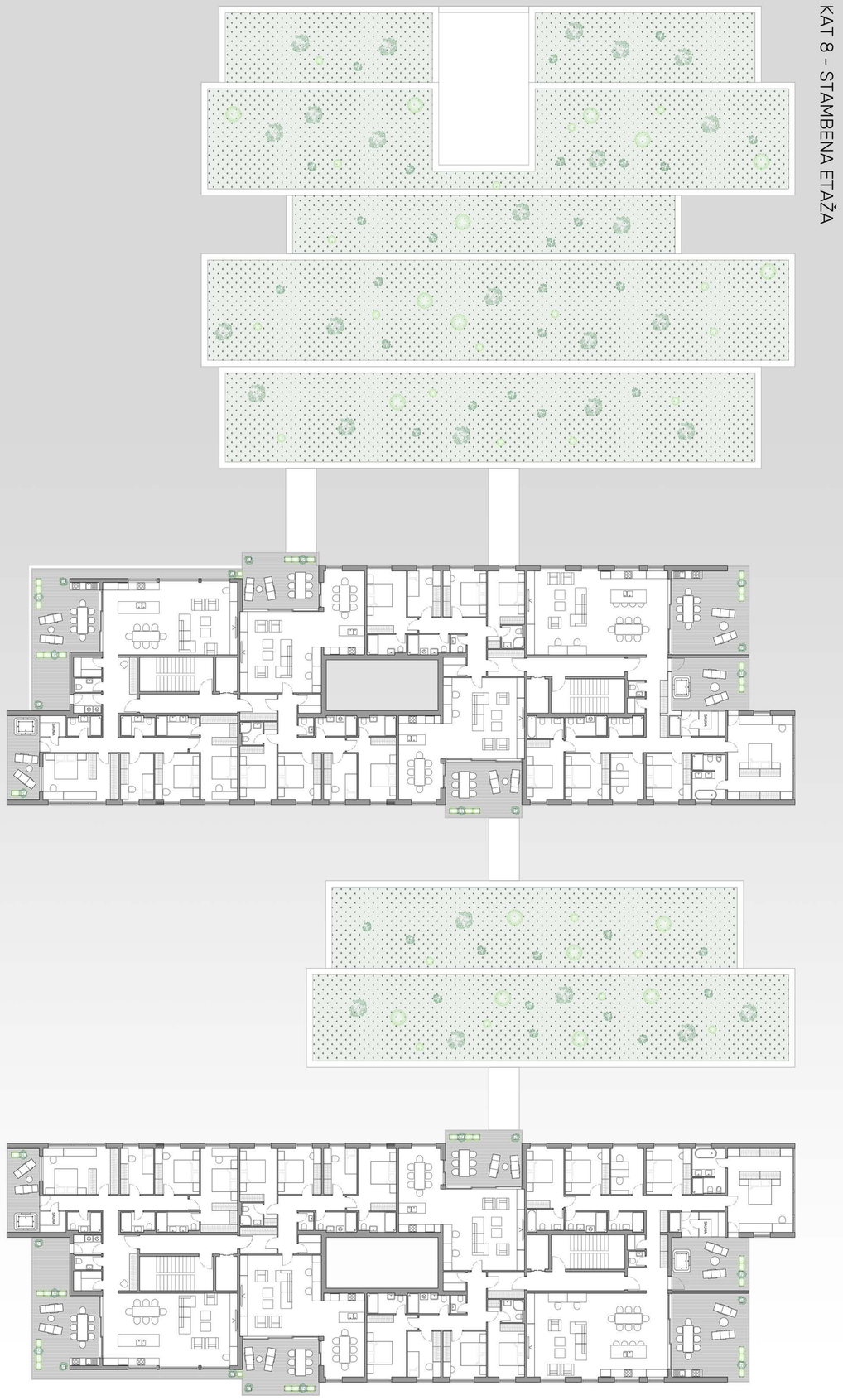

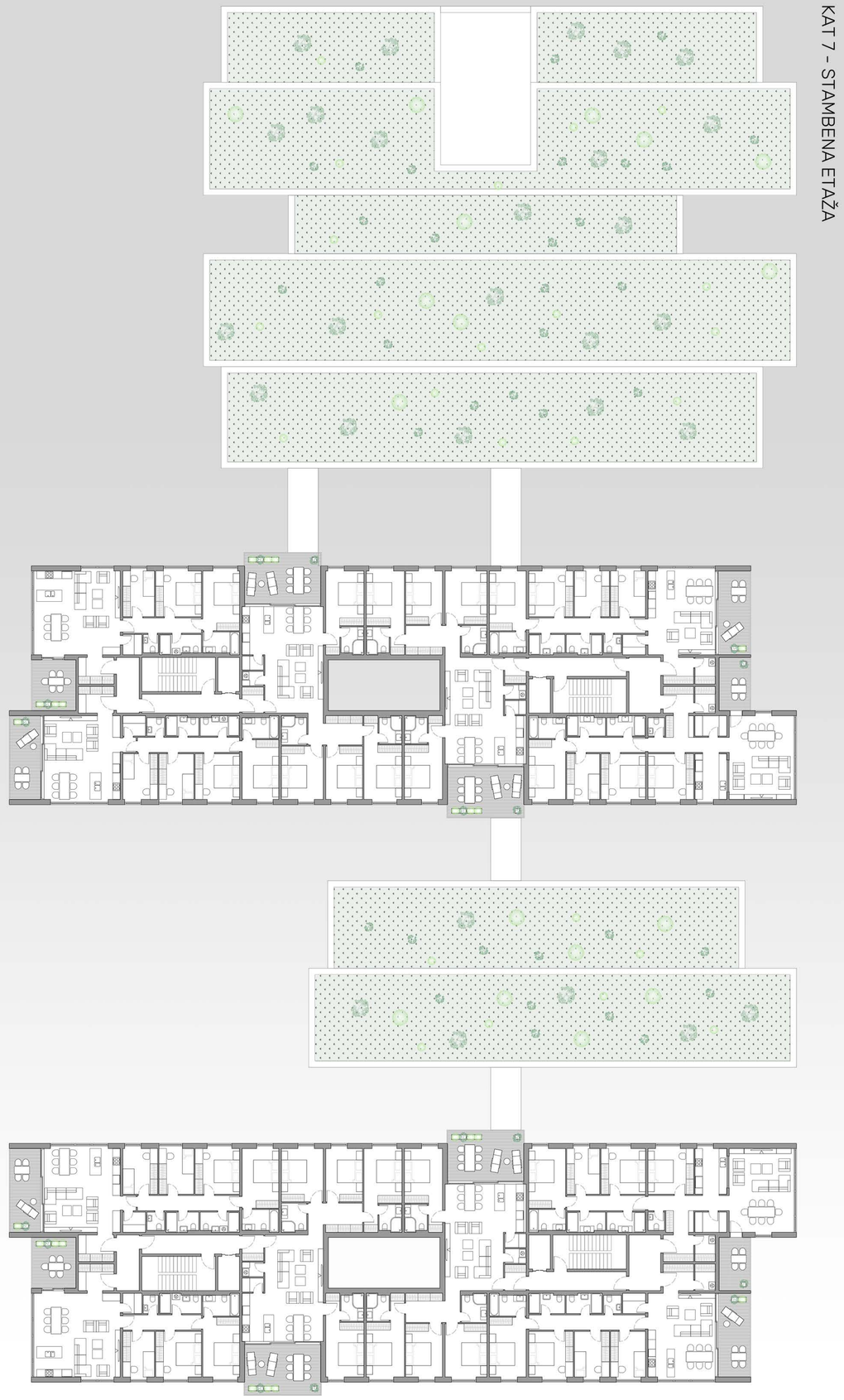

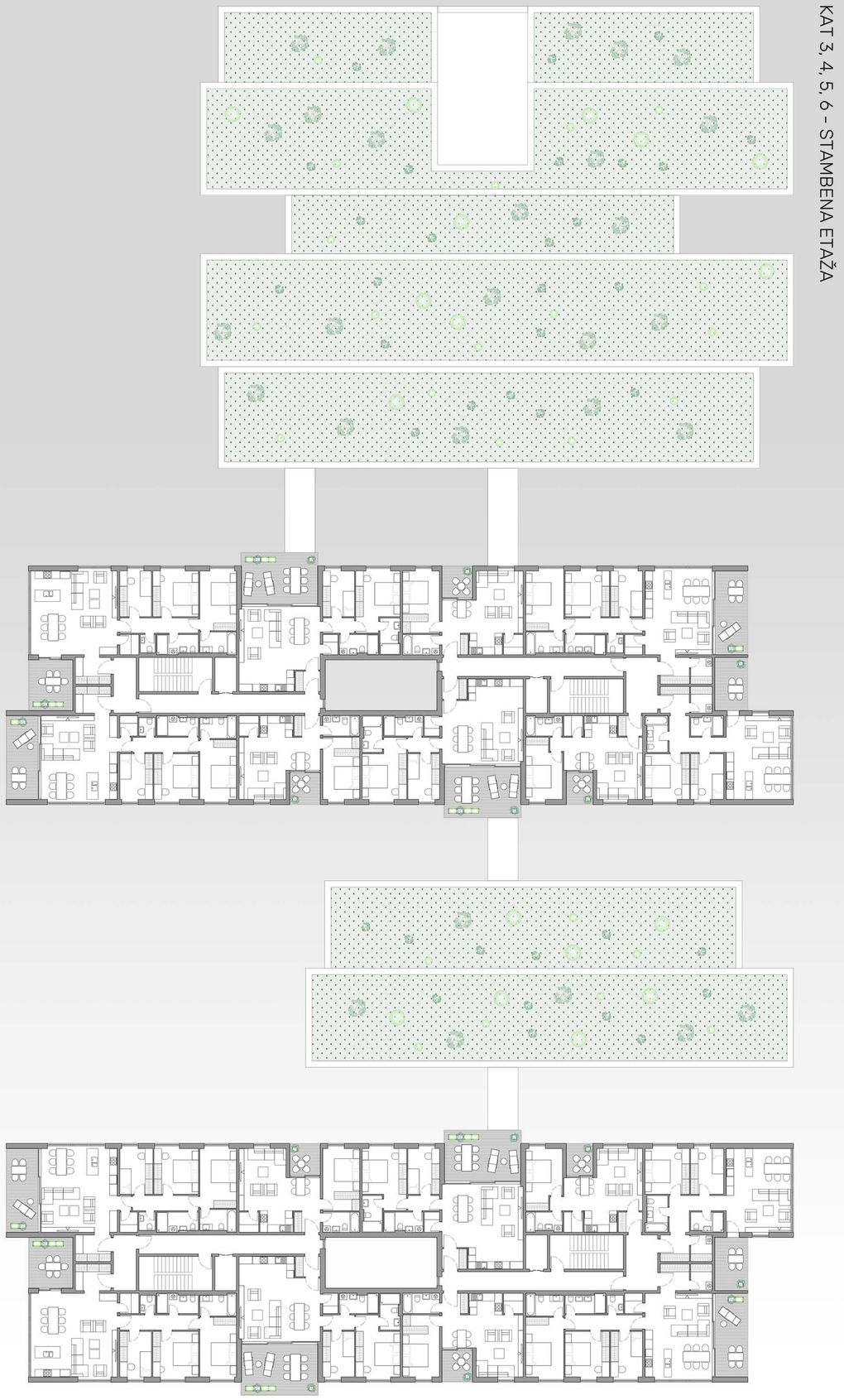

M 1:200 |0 |4 20m|

GARAŽNE ETAŽE

PROJEKT SREDIŠĆE

M 1:200 |0 |4 20m|

PROJEKT SREDIŠĆE

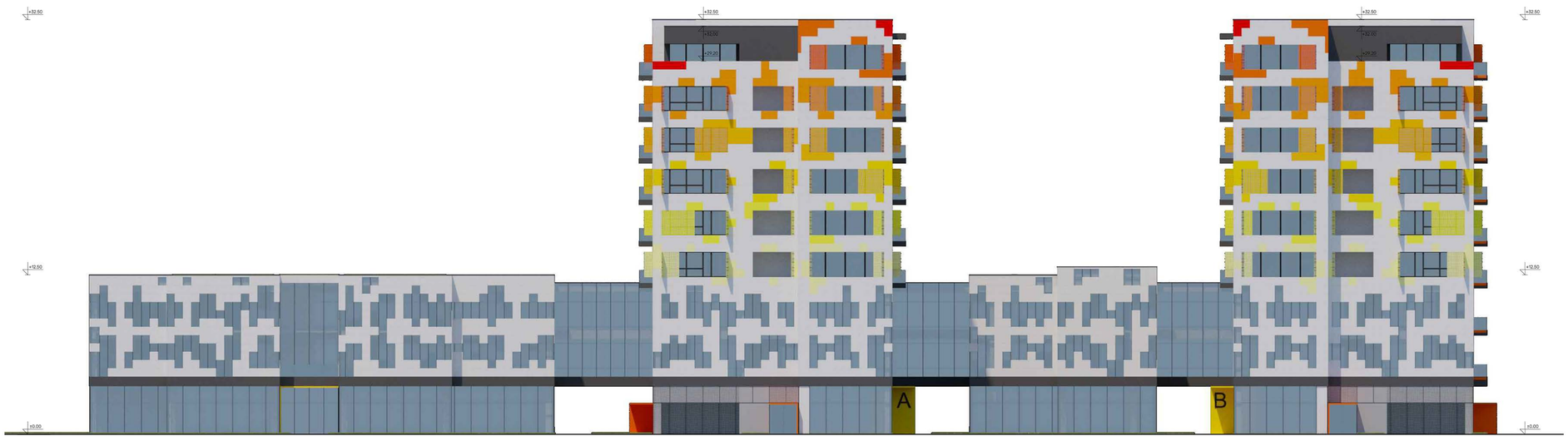

PROČELJE JUG

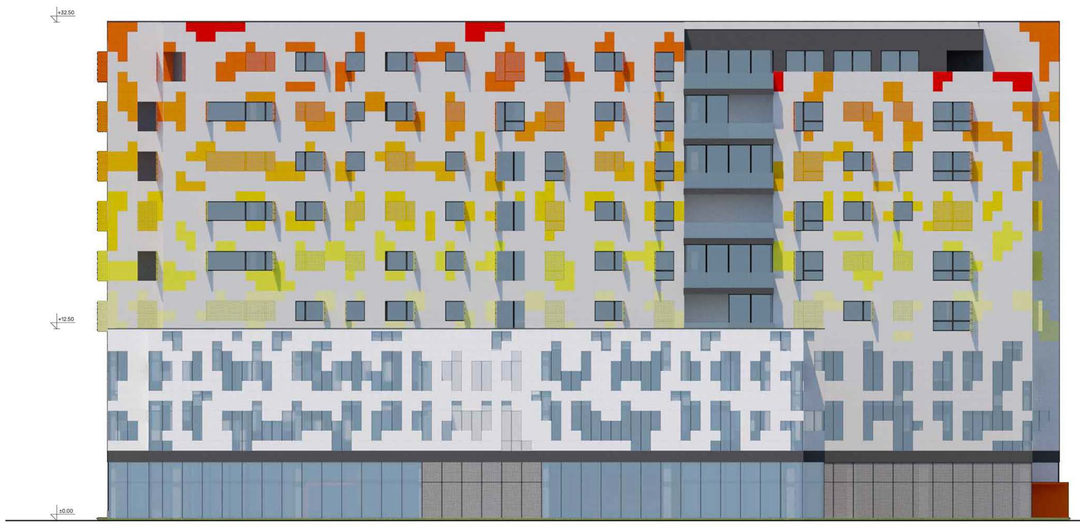

PROČELJE ZAPAD

PROČELJE ISTOK

PROČELJE SJEVER

PRESJECI I PROČELJA

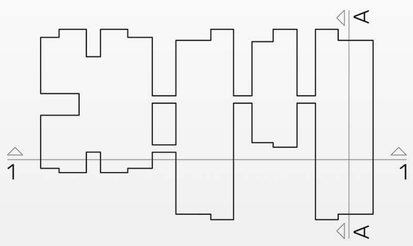

PRESJEK A-A

PRESJEK 1-1

M 1:200 | 0 | 4 20m |

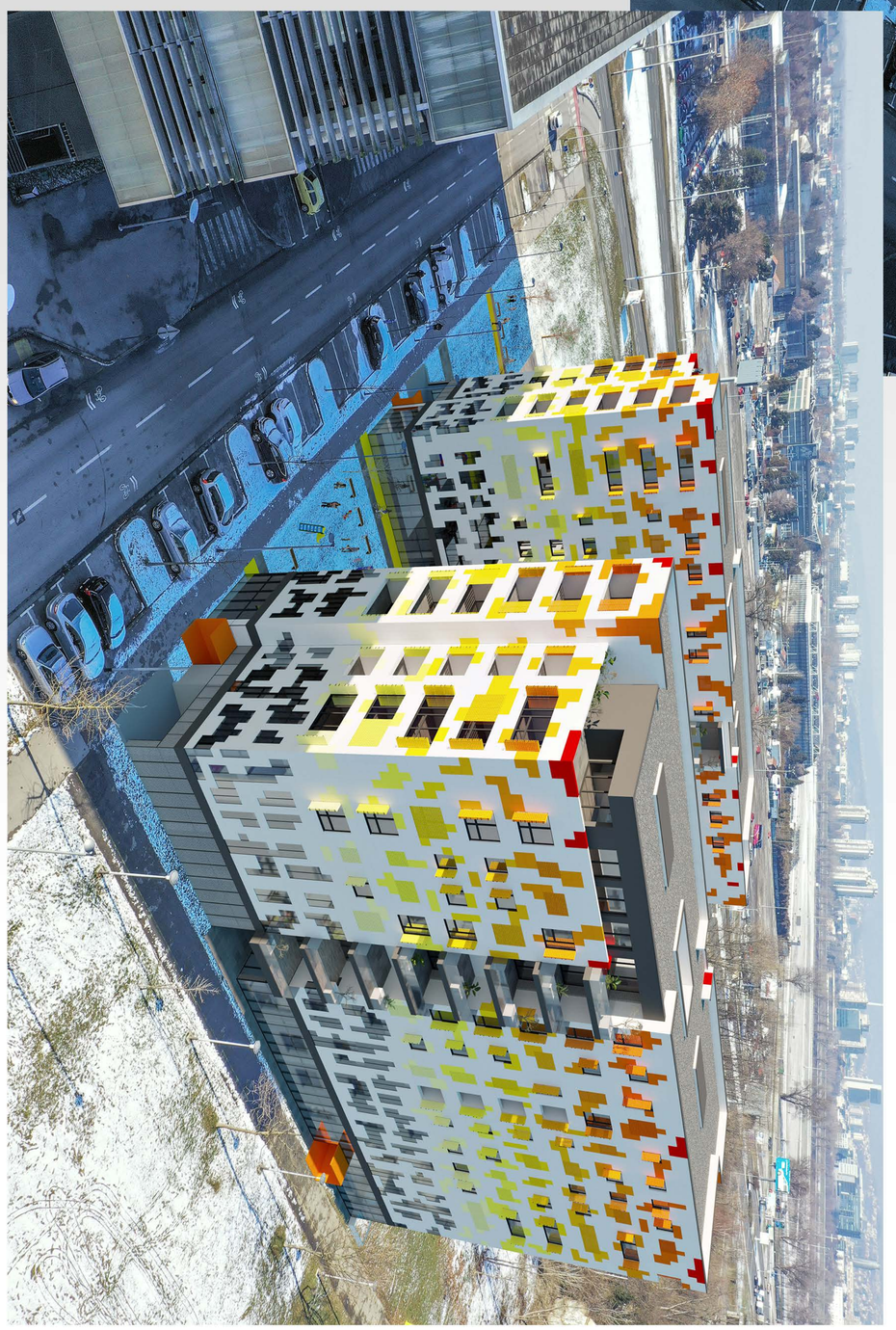

A
B